LEWMAR AKTERKASSETTER

Artikelnummer: AKTERKASSETT
7 270,00 kr – 11 405,00 kr

VARIANTER

Artikelnummer	Pris	Variant
589110	7 270,00 kr	140TT - akterkassett
589310	8 290,00 kr	185TT - akterkassett
589510	10 370,00 kr	250TT - akterkassett
589710	11 405,00 kr	300TT - akterkassett

PRODUKTBESKRIVNING

Lewmar akterkasetter för aktermonterade bogpropellrar. Tunnel/akterkassett är tillverkad i glasfiber.

PRODUKTSPECIFIKATION

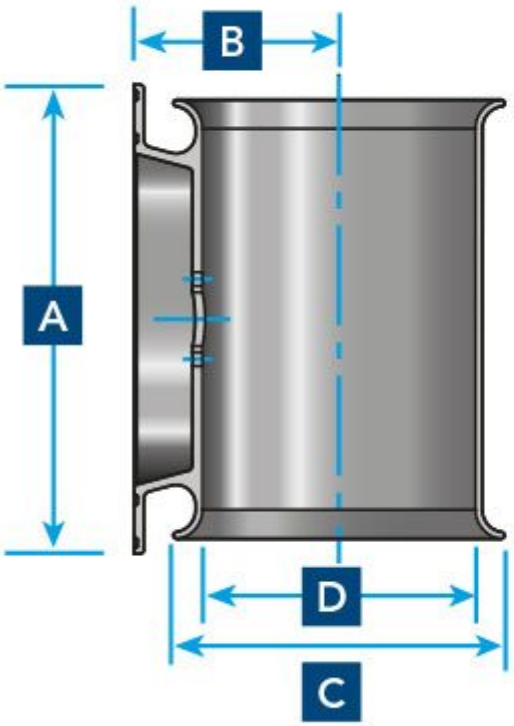

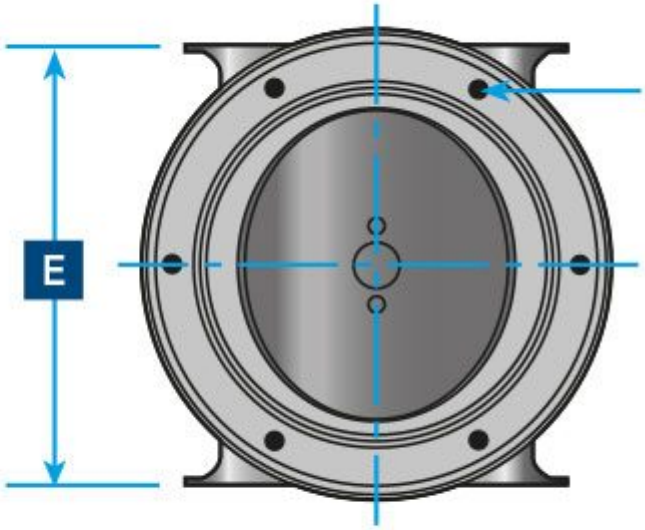

Modell	Infästning	A	B	C	D	E
140TT	6st M8	240	105	170	140	225
185TT	6st M10	290	130	235	185	320
250TT	6st M10	350	175	310	250	380
300TT	8st M12	384	215	375	300	420