rule

a xylem brand

General Purpose Pump

INSTRUCTION MANUAL

FR Manuel d'utilisation de pompe universelle

DE Bedienungsanleitung für Allzweckpumpe

IT Manuale delle istruzioni per la pompa d'uso generale

NL Handleiding universele pomp

SE Användarhandledning för universalpump

ES Manual de instrucciones de la bomba multiusos

CE

WARNING	This pump is designed for use with fresh water and salt water ONLY. Use with any other hazardous, caustic, or corrosive material could result in damage to the pump and the surrounding environment, possible exposure to hazardous substances and injury.
AVERTISSEMENT FR	Cette pompe est conçue pour être utilisée UNIQUEMENT avec de l'eau douce ou de l'eau salée. L'utilisation de tout autre matériau dangereux, caustique ou corrosif pourrait endommager la pompe et l'environnement alentours et entraîner une exposition à des substances dangereuses ou des blessures.
WARNHINWEIS DE	Diese Pumpe ist NUR für den Einsatz in Süß- und Salzwasser geeignet. Der Kontakt mit anderen gefährlichen, ätzenden oder beizenden Flüssigkeiten kann zu Beschädigungen der Pumpe und Umgebung, möglicher Freisetzung von gefährlichen Stoffen und zu Verletzungen führen.
AVVERTENZA IT	La pompa deve essere usata SOLAMENTE con acqua dolce o salata. L'uso con altro materiale pericoloso, caustico o corrosivo può danneggiare le pompa e l'ambiente circostante e causare l'esposizione a sostanze pericolose e infortuni alla persona.
WAARSCHUWING NL	Deze pomp is ontworpen voor gebruik met UITSLUITEND zoetwater en zoutwater. Gebruik met enig ander gevaarlijk, bijtend of corrosief materiaal kan resulteren in schade aan de pomp en de omgeving, mogelijke blootstelling aan gevaarlijke stoffen en letsel.
VARNING SE	Denna pump är konstruerad ENDAST för bruk med söt- och saltvatten. Användning med andra farliga, frätande eller brännande material kan resultera i skada på pump och den omgivande miljön, möjlig exponering för farliga ämnen och personskada.
ADVERTENCIA ES	Esta bomba está diseñada para usar con agua dulce y salada ÚNICAMENTE. Si se usa con cualquier otro material peligroso, cáustico o corrosivo, pueden ocasionarse daños a la bomba y al medio ambiente circundante, posible exposición a sustancias peligrosas y lesiones.

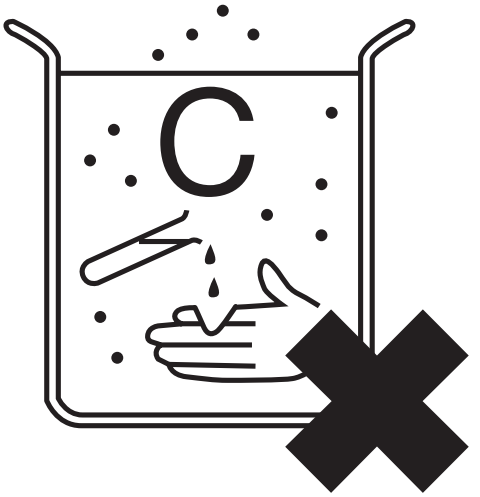
C

STOP

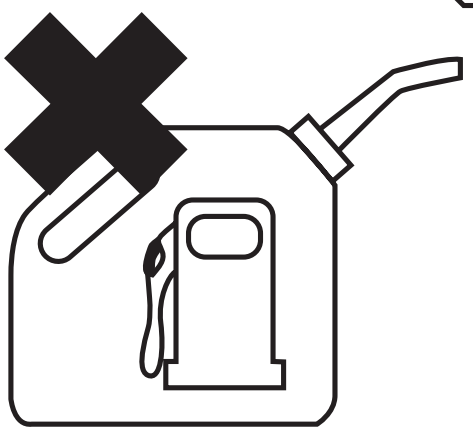

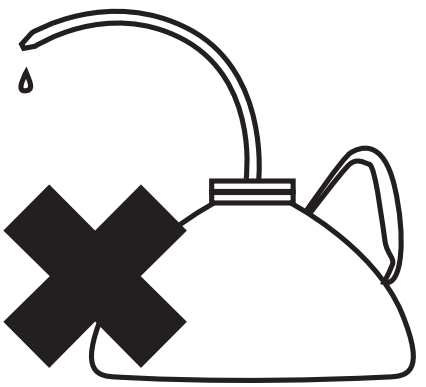

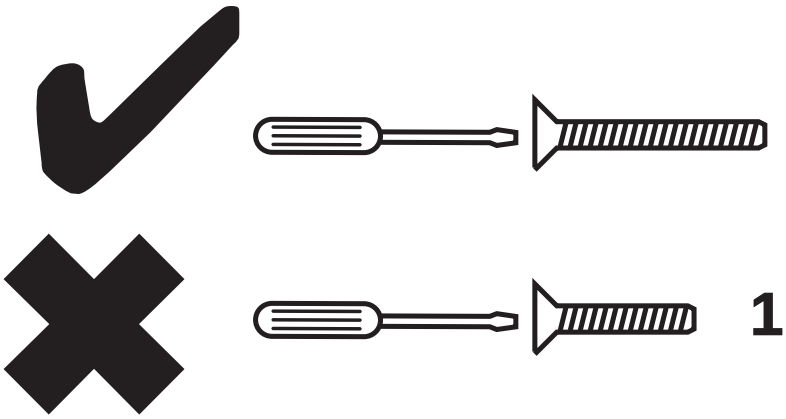

4.25" (10.75cm) x3

1" (2.5cm) x3

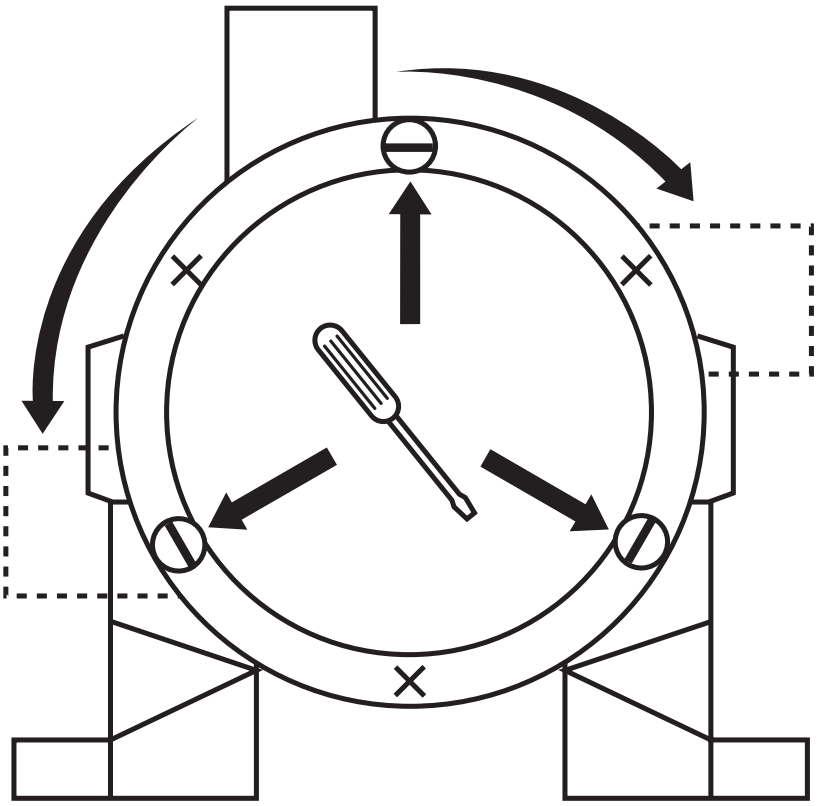

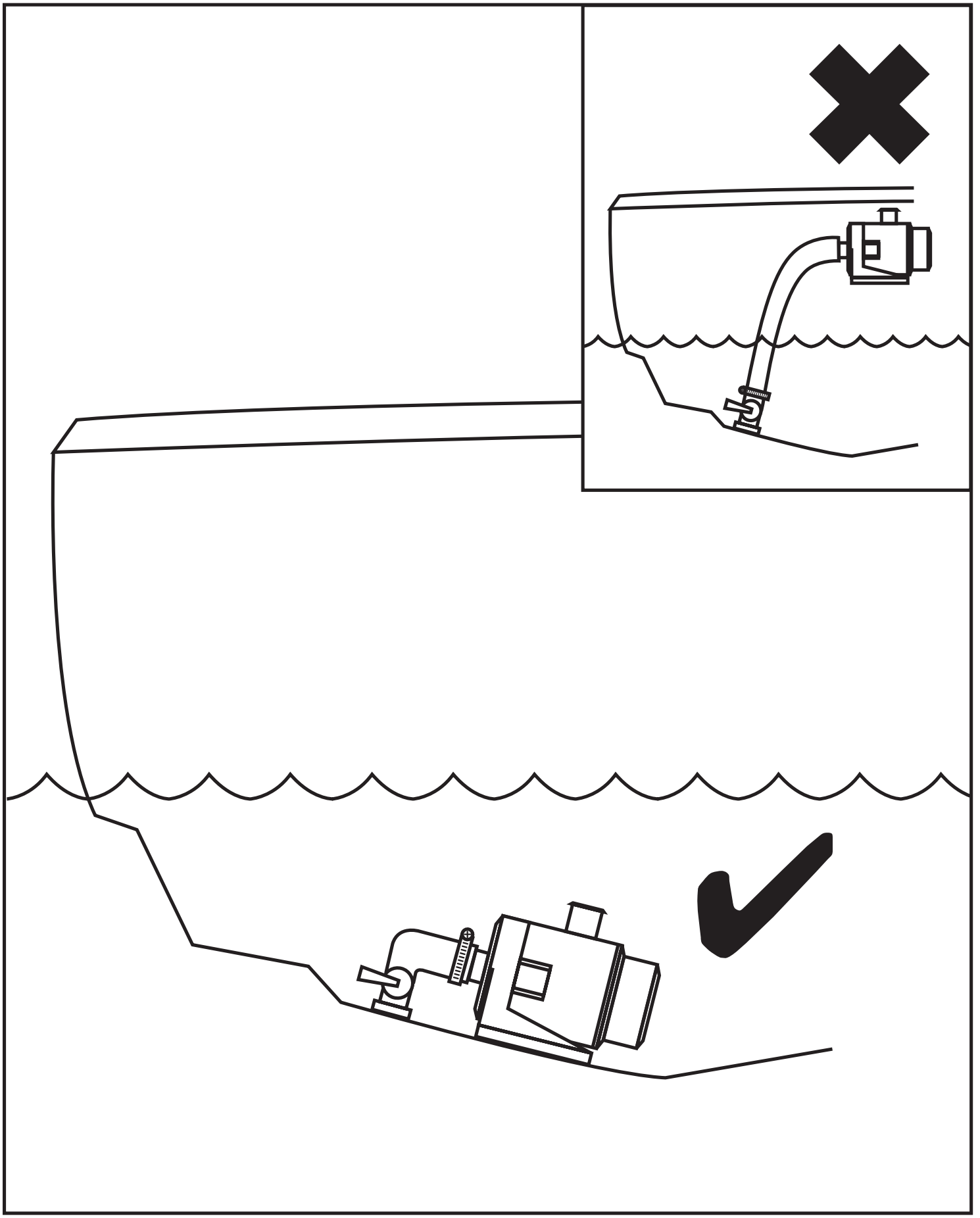

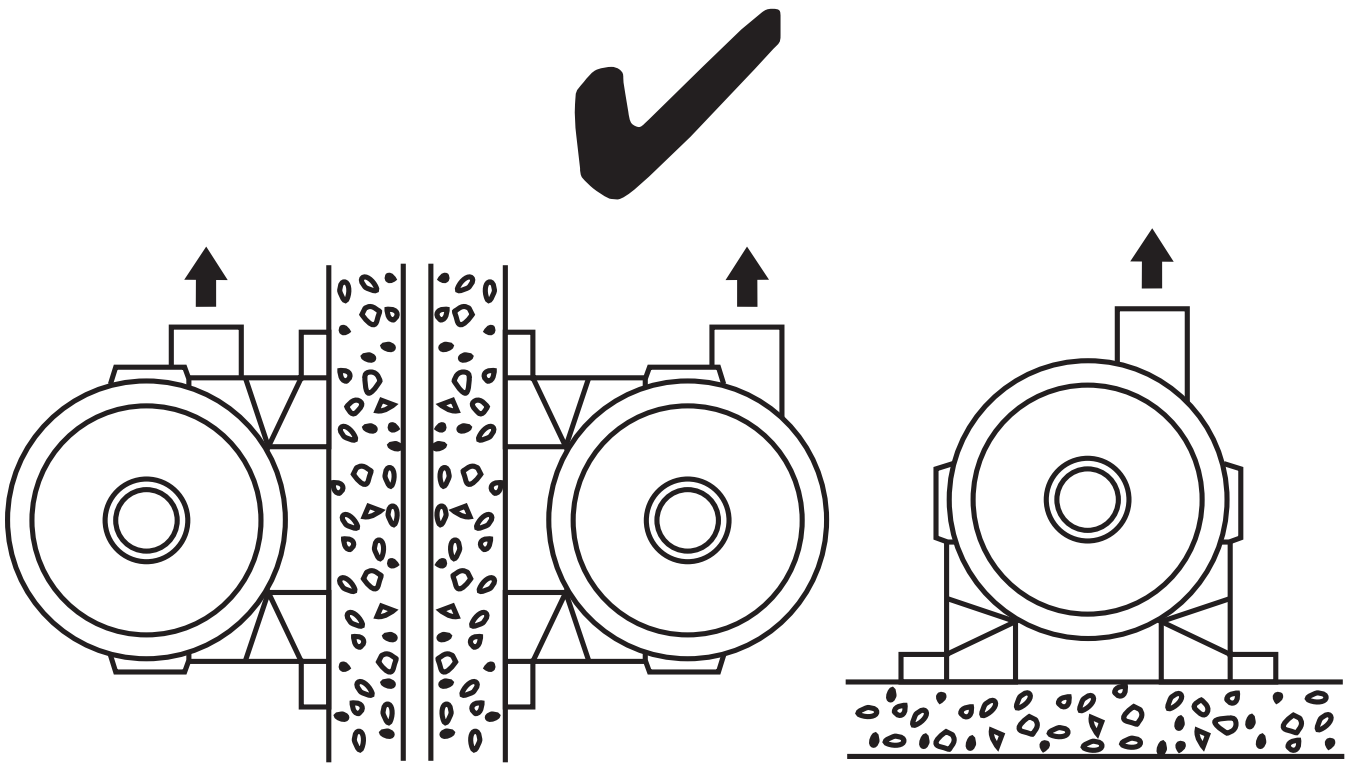

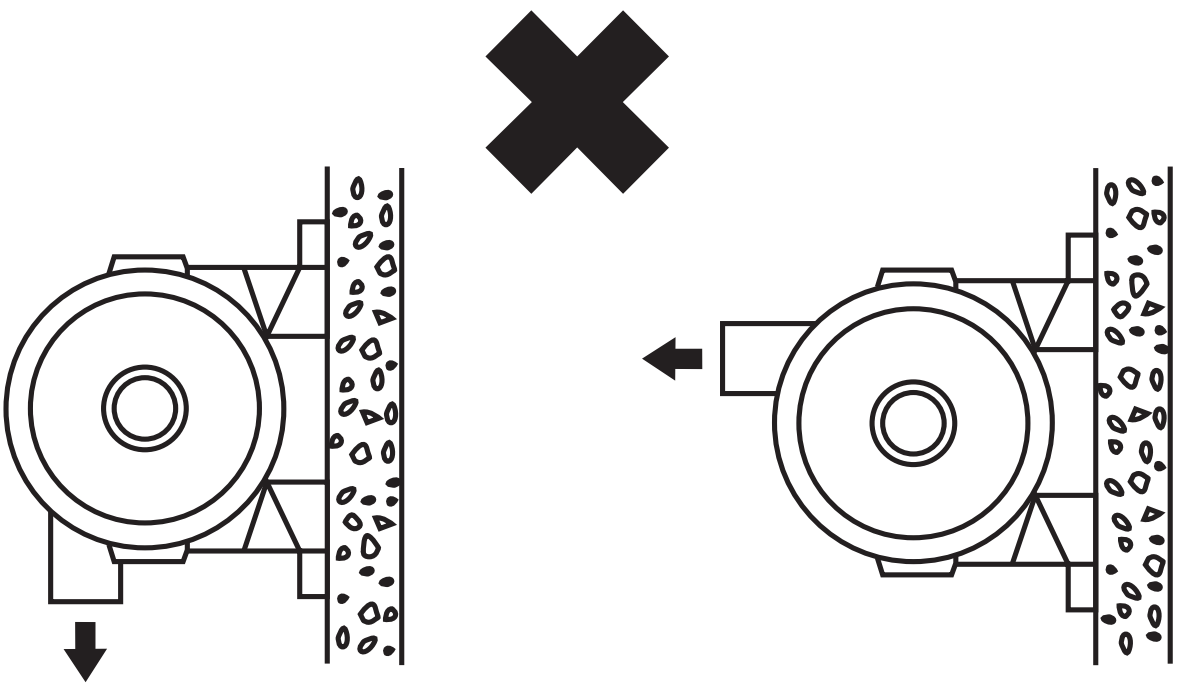

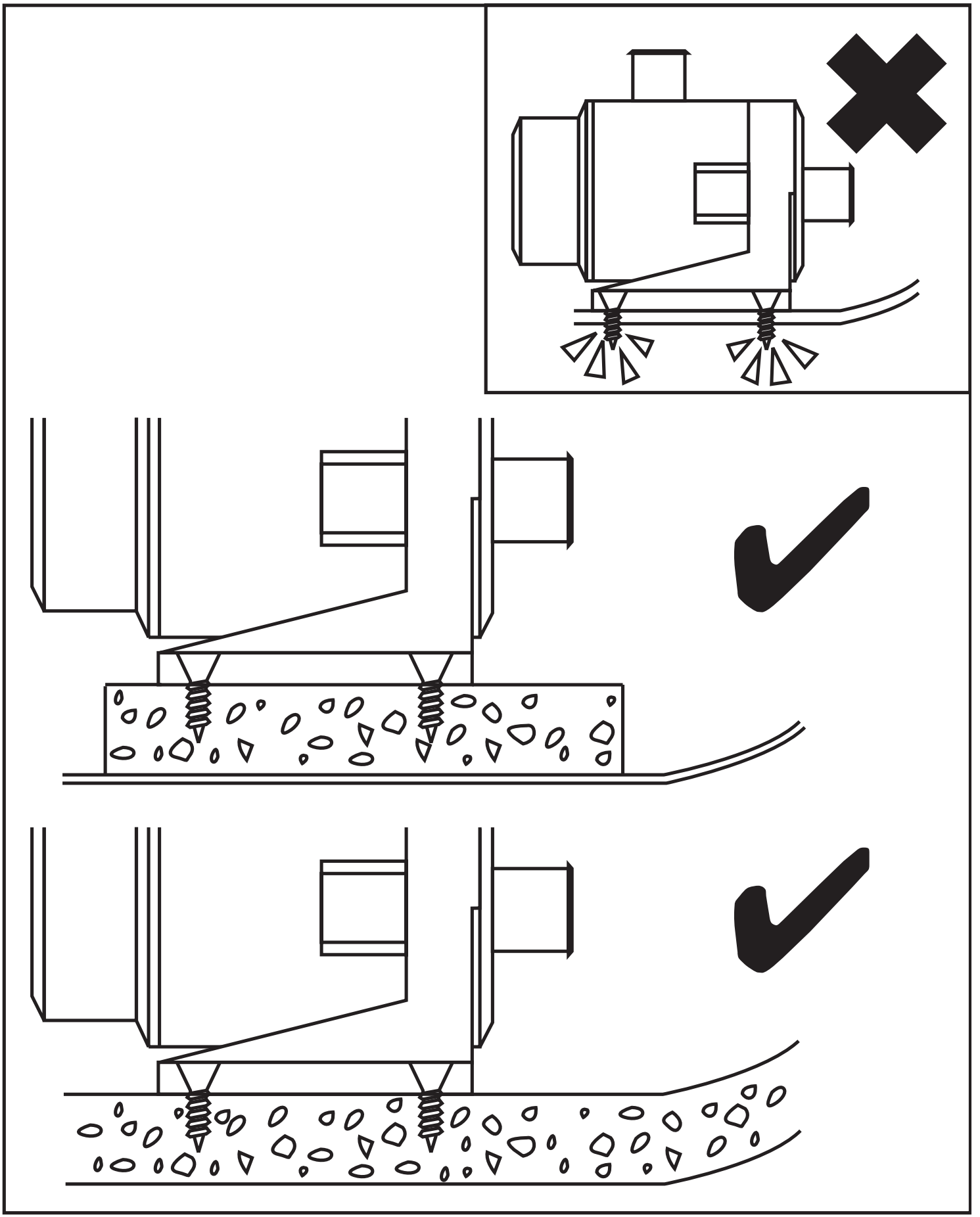

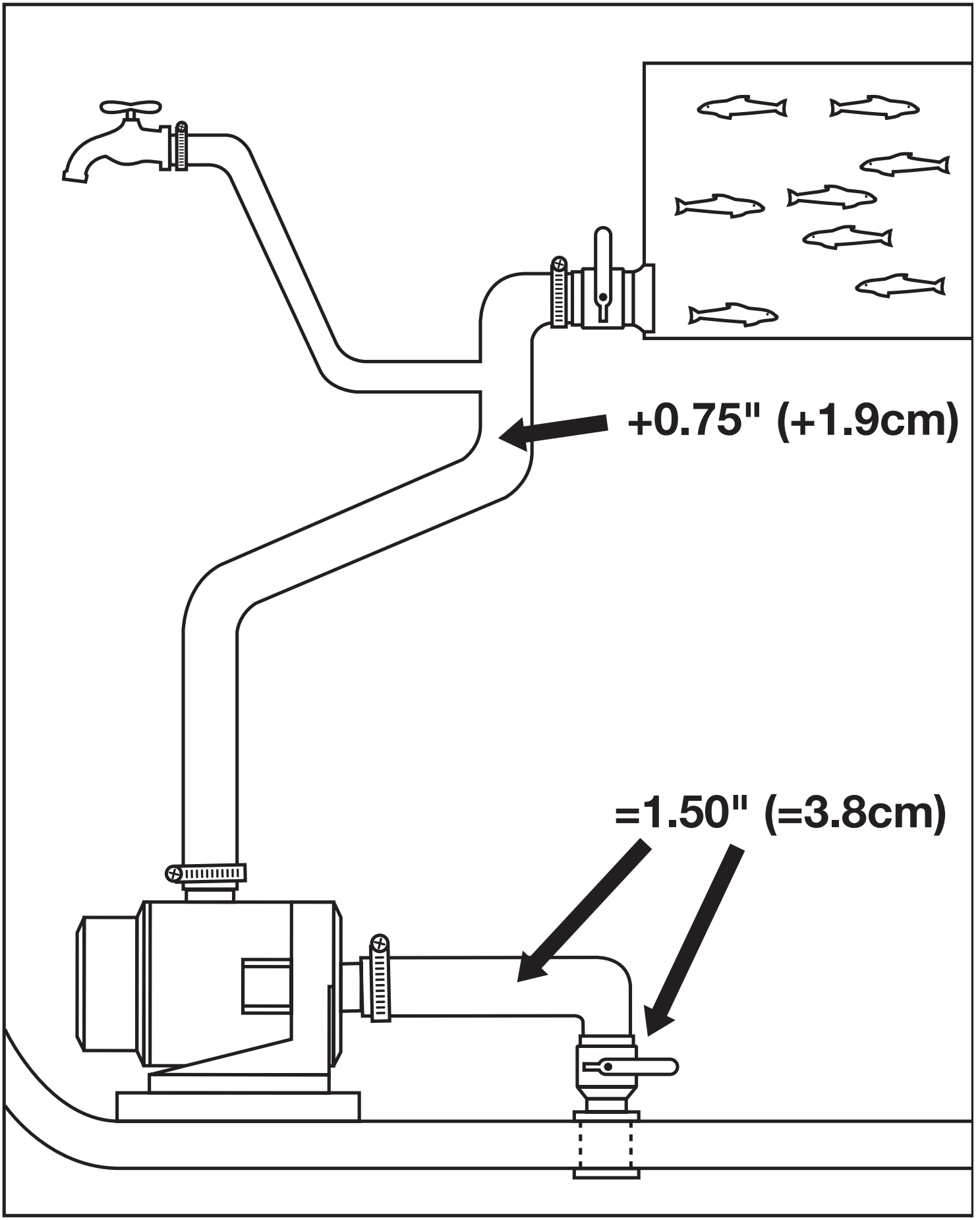
+0.75" (+1.9cm)
=1.50" (=3.8cm)

Always install proper fuse size to prevent damage to product should a short occur. Failure to install proper fuse could increase risk of pump malfunction potentially resulting in personal injury and/or fire hazard.

FR

Toujours installer la taille de fusible appropriée pour éviter d'endommager le produit en cas de court-circuit, faute de quoi la pompe pourrait mal fonctionner et entraîner des blessures et/ou des dangers d'incendie.

DE

Immer die richtige Sicherungsstärke installieren, um im Fall eines Kurzschlusses eine Beschädigung des Geräts zu vermeiden. Die Verwendung der falschen Sicherungsstärke kann zu einem Versagen der Pumpe und damit möglicherweise zu Verletzungen und/oder Feuergefahr führen.

IT

Per evitare danni al prodotto in caso di cortocircuito, installare sempre fusibile della dimensione corretta. Se viene installato un fusibile scorretto, il rischio di malfunzionamento della pompa aumenta, con il pericolo d'infortunio alla persona e/o d'incendio.

NL

Monteer altijd de juiste zekering om schade te voorkomen aan het product bij kortsluiting. Nalaten de juiste zekering te installeren, kan het risico op storingen aan de pomp verhogen, met eventueel persoonlijk letsel en/of brandgevaar tot gevolg.

SE

Installera alltid rätt säkringsstorlek för att produktskada ifall av kortslutning. Underlåtelse att installera rätt säkring kan öka risken för pumpfel med ris för personskada och/eller brand som resultat.

ES

Instale siempre fusibles de tamaño apropriado para evitar daños al producto en caso de cortocircuito. Si no se instala el fusible del tamaño adecuado, puede aumentar el riesgo de fallas de la bomba que pueden ocasionar potencialmente lesiones y/o peligros de incendio.

CE Logo

When this product carries a CE mark, it conforms to one or more of the following standards:

EN 61000-6-1:2001 EN 61000-6-3:2007

Following the Provisions of the Electromagnetic Compatibility Directive 2004/108/EC

ISO 8846 / Electrical Devices Protection Against

Ignition of Surrounding Flammable Gases

ISO 8849:2003 / Electrically Operated Bilge Pumps

ISO 10133:2000 / Electrical Systems - Extra Low Voltage D.C. Installations Following the Provisions of the Recreation Craft Directive 94/25/EEC

Rated Flow	Open Flow Output @ 0ft/0m (0 kPa) GPH (LPH)	Open Flow Output @ 3.35ft/1m (10 kPa) GPH (LPH)	Open Flow Output @ 6.7ft/2m (20 kPa) GPH (LPH)
3700	3700 (14006)	2900 (10977)	2450 (9274)
3800	3800 (14385)	3185 (12050)	2570 (9718)
Note: Output is based on 10 hour break-in period and at 13.6V (12V models), 27.2V (24V models) or 36V (32V models)			

	A	B	C	D	E	F
	Model	GPH (LPH)	Volts	Fuse Size	Amp Draw	Amp Draw
FR	Modèle	G/H (L/H)	Volts	Taille de fusible	Tirage amp.	Tirage amp.
DE	Modell	G/S (L/S)	Volt	Sicherungsstärke	Leistungsaufnahme	Leistungsaufnahme
IT	Modello	G/O (L/O)	Volt	Dimensione fusibile	Ampere assorbite	Ampere assorbite
NL	Model	G/U (L/U)	Volt	Zekering	Amp. stoot	Amp. stoot
SE	Modell	G/T (L/T)	Volt	Säkringsstorlek	Strömförbrukning	Strömförbrukning
ES	Modelo	G/H (L/H)	Voltios	Tamaño del fusible	Consumo	Consumo

A	B	C	D	E	F
17A	3800 (14380)	12V	25	15.5 @ 12v	20.0 @ 13.6v
18A	3700 (14002)	24V	15	6.9 @ 24v	10.0 @ 27.2v
19A	3700 (14002)	32V	10	5.0 @ 32v	7.5 @ 36.3v

	Disconnect power from the system before working on the unit to avoid personal injury, damage to the surrounding environment and/or damage to the unit.
FR	Déconnecter la source d'alimentation électrique du système avant d'effectuer toute réparation ou entretien pour éviter les blessures et d'endommager l'environnement alentours et/ou l'unité.
DE	Zur Vermeidung von Verletzungen, Umgebungs- und/oder Gerätebeschädigung vor jeglichen Arbeiten an der Einheit die Stromzufuhr trennen.
IT	Per evitare infortuni alla persona, danni all'ambiente circostante e/o all'unità, staccare sempre l'alimentazione dal sistema prima di lavorare sull'unità.
NL	Schakel de stroomtoevoer naar het systeem uit voordat u aan de unit begint te werken. Dit om persoonlijk letsel, schade aan de omgeving en/of de unit te voorkomen.
SE	Koppla från strömtillförseln från systemet innan du börjar arbeta på enheten för att undvika personskada, skada på omgivningen och/eller produktskada.
ES	Desconecte la alimentación eléctrica del sistema antes de trabajar en la unidad, a fin de evitar lesiones personales, daños al medio ambiente circundante y/o a la unidad.

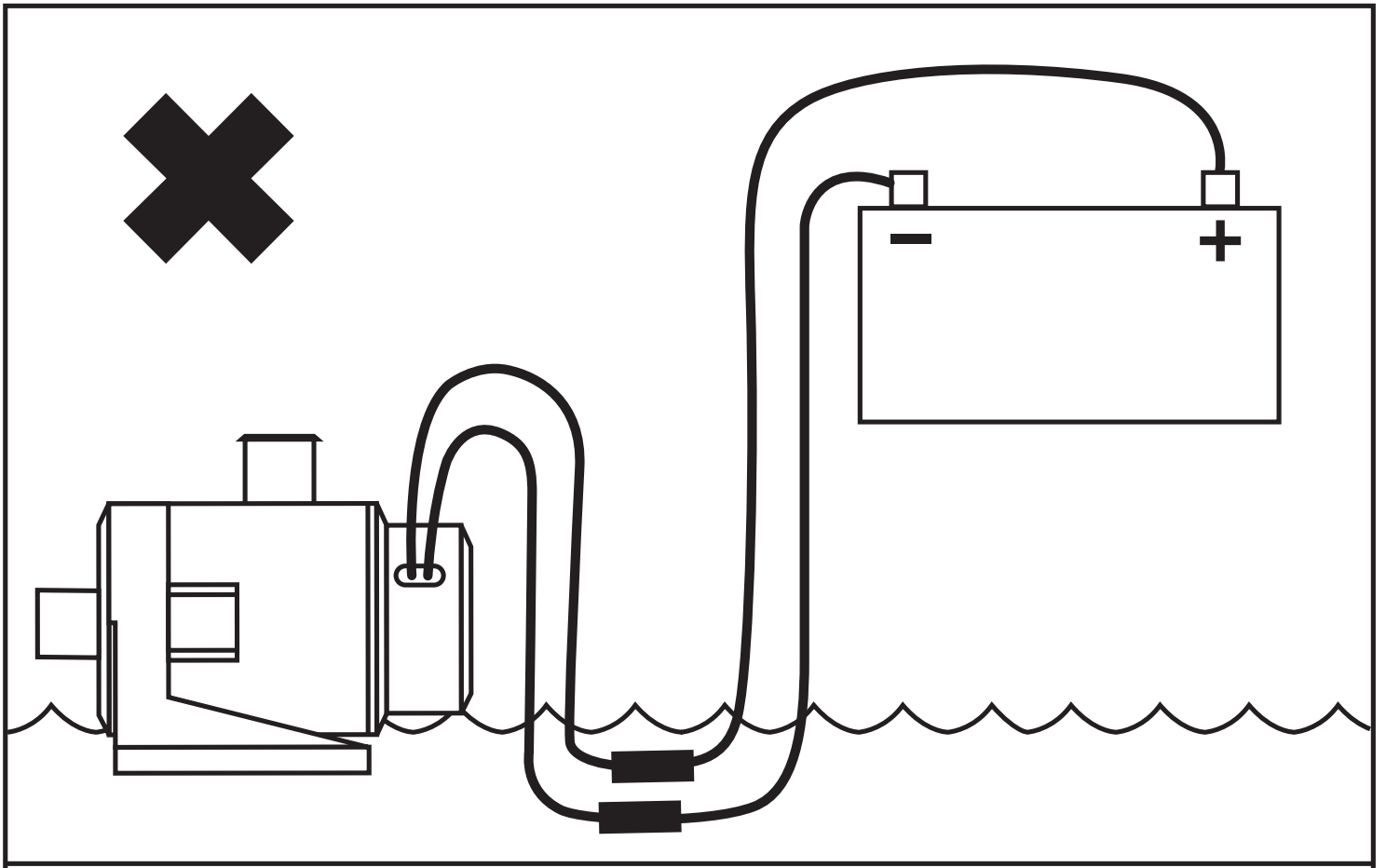

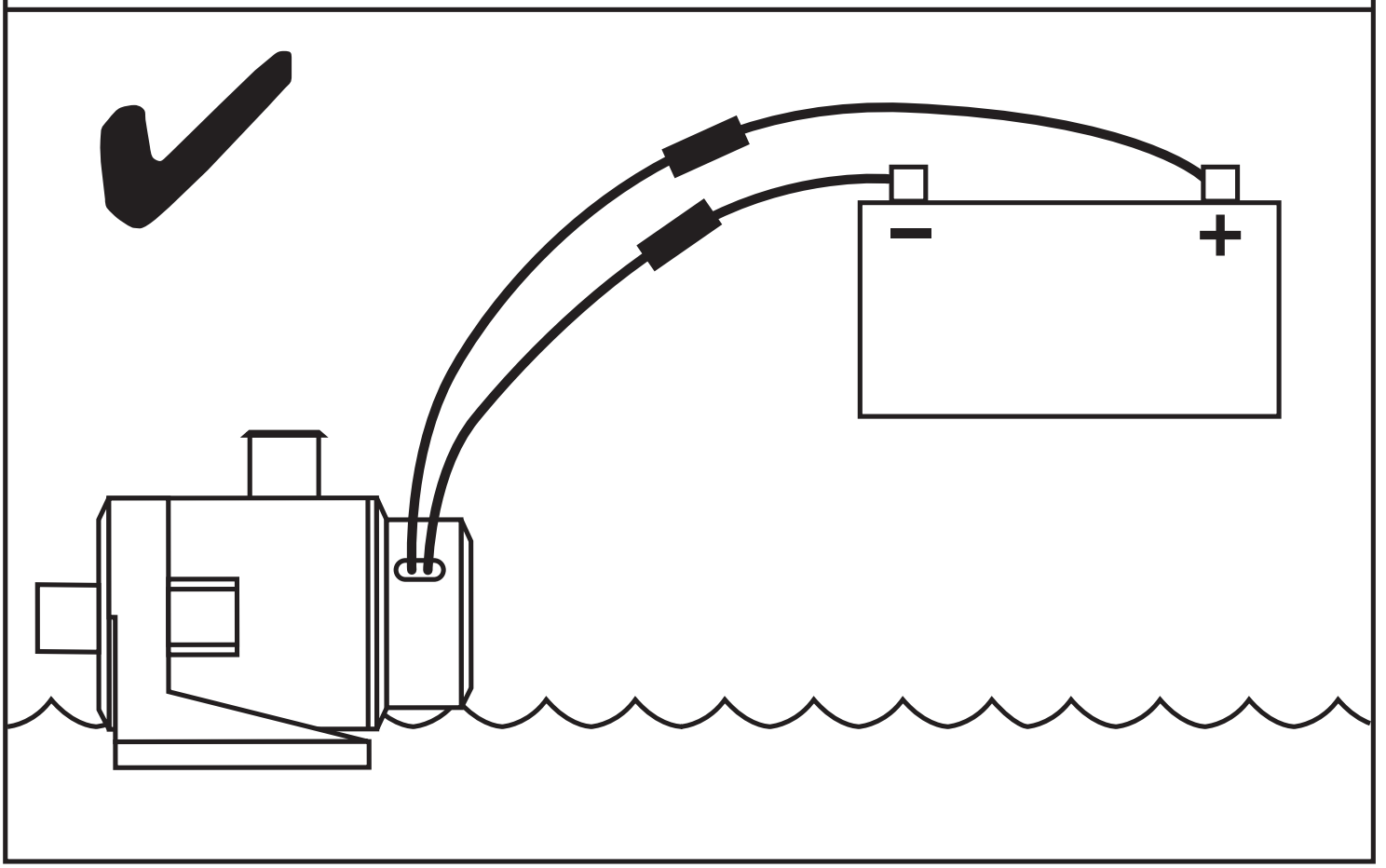

Keep all wire connections above the highest water level. Wire connections should be sealed with a marine grade sealant to prevent wire corrosion.

FR

Maintenir tous les raccords électriques au-dessus du niveau d'eau le plus élevé. Tous les raccords électriques devraient être protégés avec du mastic marine afin d'éviter la corrosion des fils.

DE

Darauf achten, dass sich alle Kabelverbindungen stets oberhalb des Wasserspiegels befinden. Drahtverbindungen sollten zum Rostschutz mit einem geeigneten Dichtmittel behandelt werden.

IT

Mantenere tutti i collegamenti dei fili elettrici al di sopra del livello più alto dell'acqua. Per evitarne la corrosione, i collegamenti dei fili devono essere sigillati con sigillante specifico per uso marino.

NL

Houd alle draadverbindingen boven het hoogste waterniveau. Dicht de draadverbindingen af met zeewatervaste kit. Dit om corrosie van de draden te voorkomen.

SE

Håll alla ledningsanslutningar ovanför den högsta vattennivån. Ledningsanslutningarna bör vara förseglade med marint förseglingsmedel för att förhindra korrosion av ledningarna.

ES

Mantenga todas las conexiones de cables por arriba del máximo nivel del agua. Las conexiones de los cables se deben sellar con un sellador de grado marino para prevenir la corrosión.

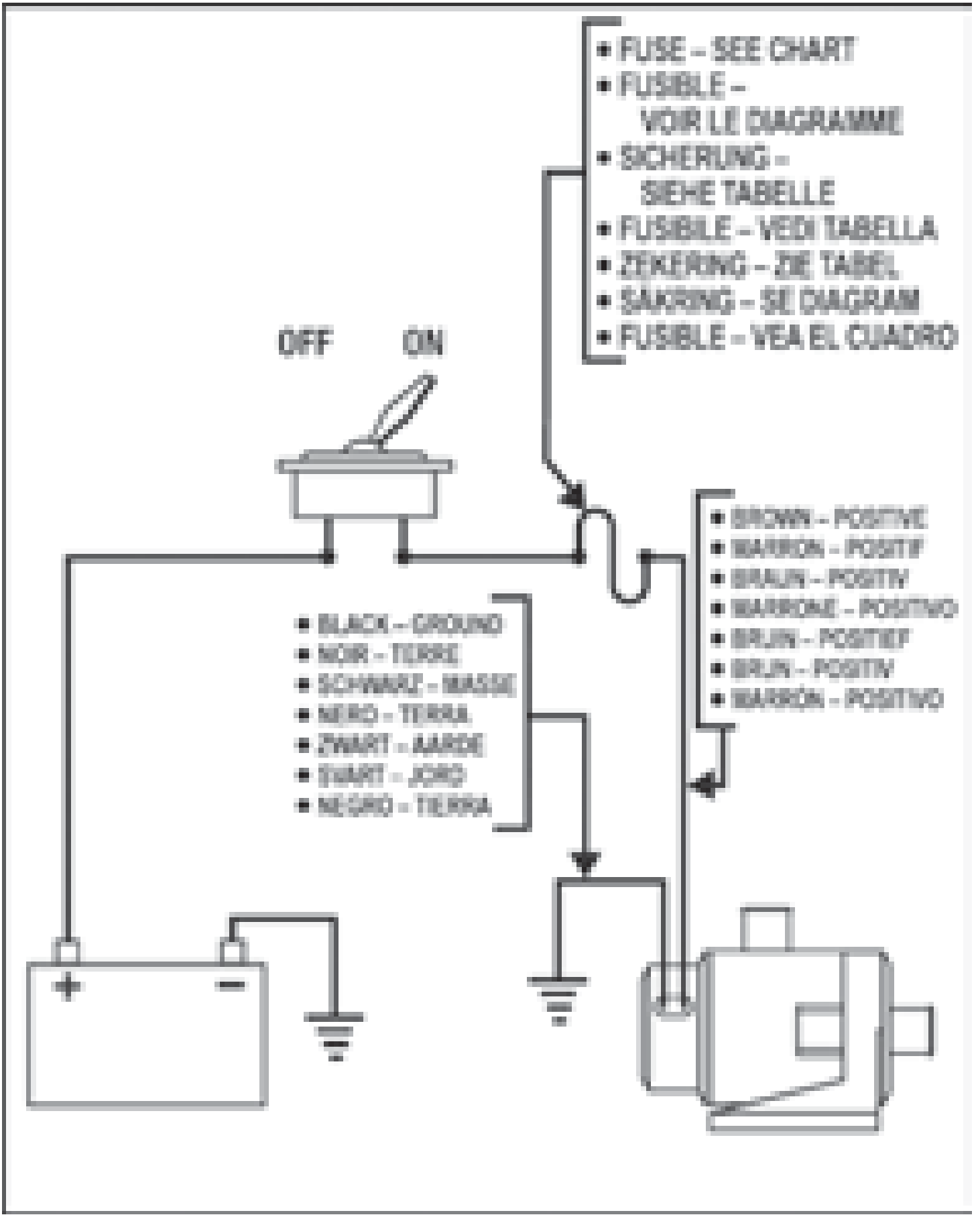
• FUSE – SEE CHART
• FUSIBLE – VOIR LE DIAGRAMME
• SICHERUNG – SIEHE TABELLE
• FUSIBLE – VEDI TABELLA
• ZEKERING – ZIE TABEL
• SÄKRING – SE DIAGRAM
• FUSIBLE – VEA EL CUADRO
OFF
ON
• BROWN – POSITIVE
• BARRON – POSITIF
• BRAUN – POSITIV
• BARRONE – POSITIVO
• BRUIN – POSITIEF
• BRUN – POSITIV
• BARRÓN – POSITIVO
• BLACK – GROUND
• NOIR – TERRE
• SCHWARZ – MASSE
• NERO – TERRA
• ZWART – AARDE
• SVART – JORD
• NEGRO – TIERRA
+
–

rule

a xylem brand

www.xylemflowcontrol.com

Rule is a trademark of Xylem Inc. or one of its subsidiaries.
© 2012 Xylem, Inc.

950-0523 Rev. C 10/2012